VOLCAN dba o Twoje pasje

CIĄGNIKI – DUŻEJ MOCY

W GÓRACH, W SADZIE I W PRACACH KOMUNALNYCH

PDF stworzony przez wersję demonstracyjną pdfFactory Pro www.pdffactory.pl/

VOLCAN

SUKCES NIGDY NIE JEST PRZYPADKIEM

Mając do dyspozycji najlepszych specjalistów i najnowsze osiągnięcia techniki i tak trzeba bardzo dużo wysiłku by osiągnąć zamierzone cele.
Trzeba patrzyć w przyszłość by móc być zawsze o jeden krok przed konkurencją

Seria EP ciągnika VOLCAV została stworzona dla osób, które podzielają naszą główną ideę:
Należy być zmotywowanym i zdeterminowanym na osiągnięcie własnych celów.

MASZYNY, KTÓRE ZAWSZE DOTRZYMUJĄ OBIETNIC

Serią, VOLCAV EP ulepszyliśmy ostatecznie gamę maszyn już wcześniej znaną, jako najlepsze na rynku. Aby tego dokonać wystarczyło zebrać sygnały wysyłane przez sam rynek oraz słuchać, jakie potrzeby mają nasi klienci, zarówno Ci z potrzebami dnia dzisiejszego jak i Ci z potrzebami dnia jutrzejszego.
Kierując się tą myślą, stworzyliśmy gamę ciągników charakteryzującą się wieloma nowoczesnymi rozwiązaniami, większymi i mniejszymi, powodującymi powstanie narzędzia, z którego możemy być dumni: maszyny, która „zawsze dotrzymuje obietnicy".

WYKONANE NA MIARĘ POD KAŻDY TYP ZASTOSOWANIA

Bardzo ważny projekt, by mógł być projektem wygranym, w fazie opracowania musi przewidywać jak największą liczbę możliwych rozwiązań:, dlatego ciągnik VOLCAN EP
przewidzieliśmy w różnych wersjach, gdzie każda z wersji została przemyślana do innych zadań, które stają przed naszymi klientami każdego dnia.

Osiągi, wymiary zewnętrzne, zwrotność, komfort i bezpieczeństwo to główne założenia, które nasi technicy studiowali dogłębnie przy realizacji tego nowego projektu: są to cechy, które wyróżniają specjalistyczne ciągnik BCS spośród wszystkich innych ciągników typowych.

PDF stworzony przez wersję demonstracyjną pdfFactory Pro www.pdffactory.pl/

PDF stworzony przez wersję demonstracyjną pdfFactory Pro www.pdffactory.pl/

VOLCAN

1. **Szeroka gama modeli**

2. **Duże moce**
   Bo dobre osiągi uzasadniają koszty produkcji

3. **Instalacja hydrauliczna o dużej wydajności**
   przy wielu gniazdach zewnętrznych z pompami, które gwarantują wysokie ciśnienia. A wszystko po to by można pracować z najwyższą wydajnością z różnymi maszynami co, prowadzi do oszczędności czasu

4. **Możliwość wyłączenia przedniego napędu**
   by można było się szybko przemieszczać bez niepotrzebnych obciążeń, również po drogach publicznych.

5. **Duża siła pociągowa**
   niezbędna przy pracach w winnicach i ogrodach ze starymi i nowymi uprawami.

6. **Kabiny z homologacją, komfortowe i zwarte w swej budowie,**
   o wysokim komforcie i szerokim polu widzenia, bo niektórzy w ciągnikach spędzają większość dnia.

7. **Małe promienie skrętu**

8. **Hamulce wielotarczowe w kąpieli olejowej, sterowane hydrostatycznie**
   na wszystkie koła.

PDF stworzony przez wersję demonstracyjną pdfFactory Pro www.pdffactory.pl/

VOLCAN AR

Ciągniki z kołami o jednakowej średnicy, obracalnym stanowiskiem operatora oraz z przegubem centralny.

Model ten powstał z myślą o zastosowaniach głównie rolniczych i sadowniczych. Dzięki swojej charakterystyce musi, bardziej niż inne ciągniki, sprostać wymaganiom tego sektora będąc jednocześnie przyjaznym dla środowiska i terenu,
w którym pracuje.
Zwarta budowa i niewielkie wymiary zewnętrzne przy małym promieniu skrętu sprawiają, że VOLCAN AR jest niezastąpiony i zdolny do sprostania wszystkim stawianym zadaniom, do których został skonstruowany.

PODKREŚLIĆ NALEŻY

Szerokość ciągnika VOLCAN została sprowadzona do jedynych 100 cm a rozstaw osi to tylko 150 cm, to najlepszy wynik w swojej klasie.

Nowe rozwiązanie napędu jest połączone
z podwoziem typu OS-Frame: tylko jedna przekładnia główna oraz jeden przegub centralny zapewniają najefektywniejsze przeniesienie mocy na koła oraz na WOM przy całkowitej gwarancji niezawodności
i bezpieczeństwa.

Stanowisko operatora jest odwracalne i jest wyposażeniem seryjnym dla całej gamy, co czyni ciągniki VOLCAN AR bardzo użytecznym narzędziem w rolnictwie, sadownictwie, służbie miejskiej oraz w pielęgnacji zieleni.

VOLCAN RS

Ciągniki z kołami o jednakowej średnicy, obracalnym stanowiskiem operatora oraz z skrętnymi kołami.

Jest to tradycyjna wersja ciągnika VOLCAN EP która znajduje najszersze zastosowanie przy wielu pracach. Dzięki swym zaletą ciągniki VOLCAN RS są szczególnie przystosowane do prac w winnicach oraz sadach: zwarta budowa, znakomita moc, oraz tak jak w innych izodiametrycznych ciągnikach VOLCAN, doskonałe rozłożenie masy na obie osie z maszynami. Co czyni ciągniki VOLCAN RS doskonałym narzędziem w pracy w uprawach rzędowych.

PODKREŚLIĆ NALEŻY

Przełożenia skrzyni biegów, jednakowe dla wszystkich ciągników VOLCAN, zapewniają zawsze optymalny dobór prędkości roboczych. Przełożenia są stale zwiększające się, bez przełożeń pośrednich, co umożliwia dobór odpowiedniego przełożenia do każdego typu zadania.

Nowe rozwiązanie napędu w połączeniu
z ramą nośną typu OS-Frame znacznie poprawiają właściwości jezdne oraz stabilność ciągnika w terenie pracy również dzięki przegubowi centralnemu pozwalającemu na przechył przodu względem tyłu i odwrotnie, o 15°.

Instalacja hydrauliki, o dwóch obiegach z niezależnymi pompami oraz chłodnicą oleju, która osiąga wydajności 80 l/min przy ciśnieniu roboczym 180 bar. Gwarantuje ona doskonałe osiągi, które charakteryzują całą gamę ciągników VOLCAN EP czyniąc je jednymi z najlepszych w swojej kategorii.

PDF stworzony przez wersję demonstracyjną pdfFactory Pro www.pdffactory.pl/

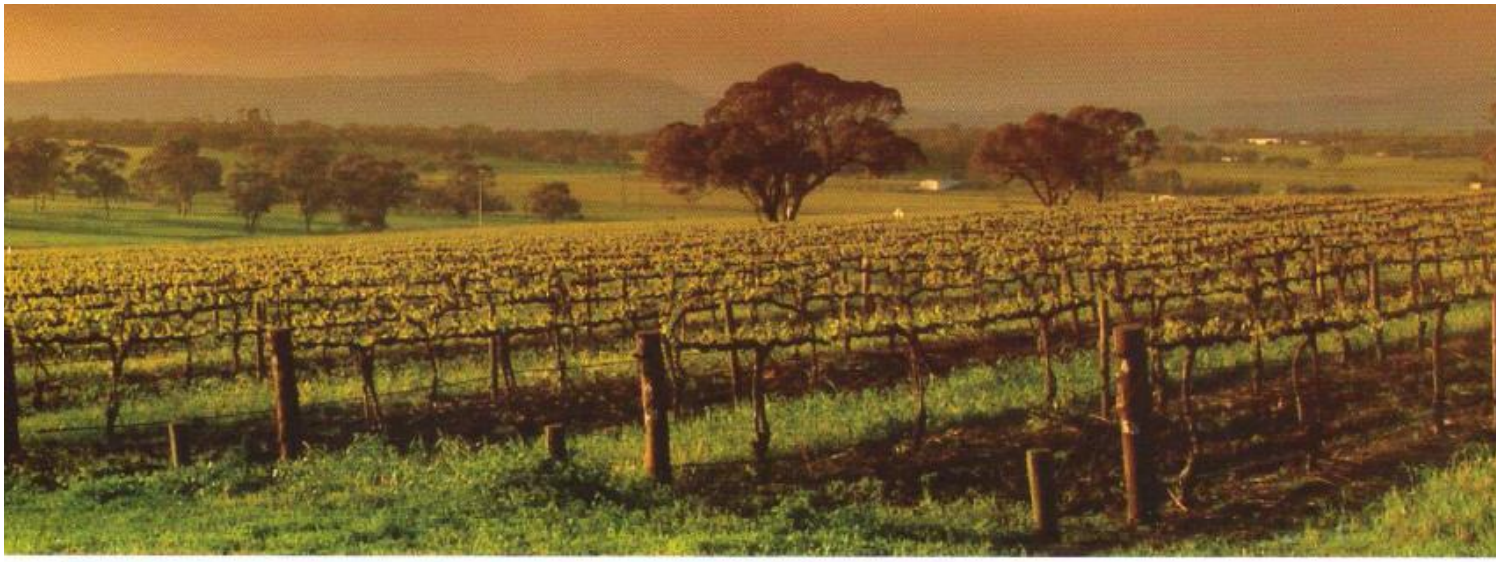

VOLCAN MT

Ciągniki z kołami o jednakowej średnicy, obracalnym stanowiskiem operatora skonfigurowane do sianokosów.

Model ten jest wariantem ciągnika z kołami skrętnymi, i jest maszyną która w specjalistycznym zastosowaniu, przede wszystkim w terenach górskich, musi zapewnić moc, niezawodność i bezpieczeństwo.
Ciągniki VOLCAN MT zostały opracowane do prac bardzo ciężkich i wymagających maksymalnych obciążeń, wyjątkowych osiągów a przede wszystkim bezpieczeństwa i komfortu operatora: ramy ochronne, komfortowe kabiny oraz charakterystyka usytuowania instrumentów sterujących, to wszystko sprawia że, otoczenie operatora jest praktyczne i przytulne. Komfort, ergonomia, funkcjonalność i bezpieczeństwo; te cechy przeplatają się tu w jedyny i niepowtarzalny sposób.

PODKREŚLIĆ NALEŻY

Ustawienie kół ciągnika charakteryzuje się bardzo niskim środkiem ciężkości co gwarantuje maksymalną stabilność na zboczach przy zapewnieniu wystarczającego miejsca na przejazd nad pokosem, jednocześnie nie zmniejszając prześwitu do podłoża.

Instalacja Self-Cleaning-System^{Ò}, to nowe rozwiązanie oparte na dwóch wentylatorach zapewniających oczyszczenie chłodnicy oraz kratek przez które zasysane jest powietrze do chłodzenia. System chroniący układ chłodzenia, poddany ciężkiej próbie zapylenia i zanieczyszczeń powstających podczas koszenia łanów i późniejsze pracy przy pokosie.

Dual-Floating-System^{Ò} wspomaga prace tylnego TUZ-u i pozwala maszynie na nim zawieszonej na płynne „unoszenie się” na terenie, optymalizując pracę.

VOLCAN DUALSTEER®

Ciągniki z kołami o jednakowej średnicy, obracalnym stanowiskiem operatora z podwójnym systemem skrętu.

Jest to wersja łącząca w sobie podstawowe elementy ciągnika z przegubem centralnym i ciągnika z kołami skrętnymi: rezultatem jest produkt zapewniający doskonałe osiągi oraz wyjątkową manewrowość w każdym rodzaju zastosowania.
Układ kierowniczy Dualsteer^{Ò} jest zarezerwowany dla ciągników VOLCAN EP i jest rozwiązaniem dla profesjonalistów którzy chcą zoptymalizować zastosowanie maszyny biorąc pod uwagę wydajność i produktywność.

PODKREŚLIĆ NALEŻY

Podwójny system skrętu zapewnia wersji Dualsteer® wyjątkowe osiągi, nie powtarzające się w podobnych maszynach: uzyskuje rzeczywisty kąt skrętu 70° oraz promień skrętu nieznacznie powyżej dwóch metrów co pozwala na manewrowanie w naprawdę ciasnych warunkach.

System Dualsteer® optymalizuje jednocześnie rozstaw kół ciągnika czyniąc je szczególnie stabilnymi mogącymi sprostać wszelkim wyzwaniom również w terenach o dużym nachyleniu.

Zapewnia znakomite osiągi również w pracach związanych z pielęgnacją zieleni; lepsze niż w typowych pracach uprawowych.

PDF stworzony przez wersję demonstracyjną pdfFactory Pro www.pdffactory.pl/

VOLCAN wersje

VOLCAN EP

VOLCAN SDT

Ciągniki o jednym kierunku pracy z krótkim rozstawem osi oraz z kołami różnej średnicy.

Jest to wersja łącząca w sobie podstawowe elementy ciągnika tradycyjnego z elementami ciągnika o kołach równej średnicy i jest owocem doświadczenia pierwszych na świecie inżynierów, którzy zaprojektowali i skonstruowali ciągnik o krótkim rozstawie osi i kołach o różnej średnicy.
Dzięki bardzo wytrzymałemu korpusowi oraz mieszanymi systemami zwolnic planetarnych – w kołach przednich, oraz przekładni stopniowej – w kołach tylnych, ciągniki VOLCAN SDT są przeznaczone zarówno do zadań dla ciągników specjalistycznych jak i prac wykonywanych przez ciągniki tradycyjne. Dostępne są dwie wersje: tradycyjna z kołami skrętnymi oraz Dualsteer® lepiej wyposażone z podwójnym systemem skrętu.

PODKREŚLIĆ NALEŻY

Obniżone miejsce operatora oraz wyjątkowe kabiny sprawiają, że są one jedynymi na rynku.

System klimatyzacji taki jak w samochodach z nawiewami z przodu operatora jest bardziej komfortowy oraz skuteczniejszy od systemu tradycyjnego z nawiewami nad głową operatora.

Wersja kompaktowa kabiny ma wysokość tylko 169 cm, i jest niezastąpiona w uprawach pod siatką ochronną. Jest ona jedyną kabiną kompaktowa posiadającą homologację bez pałąka ochronnego, z gwarancją jakości produktu oraz najwyższej jakości pracy techników BCS.

Kabiny są zawsze wersji kompaktowej.

PDF stworzony przez wersję demonstracyjną pdfFactory Pro www.pdffactory.pl/

VOLCAN silnik

PROSTO DO SERCA

Mówimy dowidzenia silnikom Tier II, dzięki doskonałej pracy wykonanej w ostatnich latach. Czas gorąco powitać ich następców, silniki VM D753 i D754 Tier III: dzięki nim ciągniki VOLCAN EP zyskują serce jeszcze mocniejsze i nowocześniejsze.

Nowe silniki są nowocześniejsze pod każdym względem od swoich poprzedników: mocniejsze dzięki zastosowaniu systemu Intercooler, cichsze i mniej zanieczyszczające dzięki nowym rozwiązaniom technicznym przestrzegających coraz surowsze normy, jeszcze oszczędniejsze w eksploatacji, na tyle by ostatecznie wybrać ciągnik VOLCAN EP, zdolnym do fantastycznego zaskoczenia już w pierwszym kontakcie.

OD 70 PO 91 KM MOCY

Dla serii VITHAR EP przewidziano trzy silniki marki VM, wykorzystujące moc zawartą w każdej kropli paliwa.

- Silnik VM D753 IE3 to trzycylindrowa jednostka wysokoprężna z turbo, o pojemności 2,2 litra. Z pomocą systemu intercooler osiąga moc 70 KM przy 2300 obr/min

- Silnik VM D754 TE3 to czterocylindrowa jednostka wysokoprężna z turbo, o pojemności 3 litrów. Osiąga moc 79 KM przy 2300 obr/min

- Silnik VM D754 IE3 to czterocylindrowa jednostka wysokoprężna z turbo, o pojemności 3 litrów. Z pomocą systemu intercooler osiąga moc 91 KM przy 2300 obr/min.

Dla tych modeli silników, VM opracował nowatorski system EGR umieszczony wewnątrz silnika.
System ten wprowadza do ponownego obiegu gazy wylotowe co w bardzo znacznym stopniu obniżyło emisję tlenków azotu oraz wartość spalania.

Wybór maksymalnej prędkości obrotowej na poziomie 2300 obr/min dla maksymalnej mocy, został dokonany mając na celu ograniczenie spalania, hałasu oraz drgań - głównych czynników wpływających na ekonomię oraz komfort pracy.
Osiągane moce nie zmieniają się:
wszystkie silniki osiągają faktycznie maksymalne momenty obrotowe przy obrotach z przedziału od 1000 obr/min do 1800 obr/min.

Wykres prędkości w km/h przy kołach 20" – Obroty silnika: 2300 obr/min.

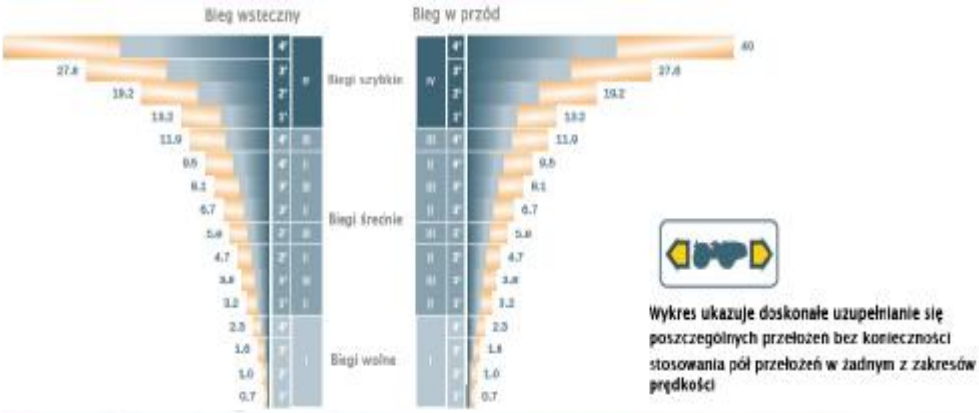

Spośród charakterystyk wyróżniających powyższe jednostki napędowe na szczególna uwagę zasługują:

- Niskie zamocowanie i mała wysokość
co sprawia, że ciągnika jest bardzo sztywny podłużnie i poprzecznie
- Mechaniczne obrotowe pompy wtryskowe
co sprawia, że jednostki te są przygotowane do pracy w każdych warunkach przy zwiększonej niezawodności i trwałości.
- Rozdział napędu przez koła zębate
z ciśnieniowym układem smarowania, to najlepsze, co można wymagać od DIESEL'a
- Wyjścia hydrauliki zewnętrznej
dla utrzymania minimalnego poziomu hałasu ograniczają czynności obsługi.
- Turbozespoły o małej bezwładności
co sprawia, że jednostki te dają moc w chwili, kiedy się jej wymaga.
- Układy wyważające
dla zminimalizowania drgań

PDF stworzony przez wersję demonstracyjną pdfFactory Pro www.pdffactory.pl/

VOLCAN S C System® system samoczyszczący

LEPIEJ ZAPOBIEGAĆ NIŻ LECZYĆ.

Wymiana ciepła silnika jak i instalacji hydraulicznej, to najważniejsze elementy by tak zwarte w budowie i tak mocne ciągniki mogły bez problemów wykonywać najcięższe prace - do których wykonywania zostały skonstruowane.

POWIETRZE ZIMNE.

POWIETRZE CIEPŁE.

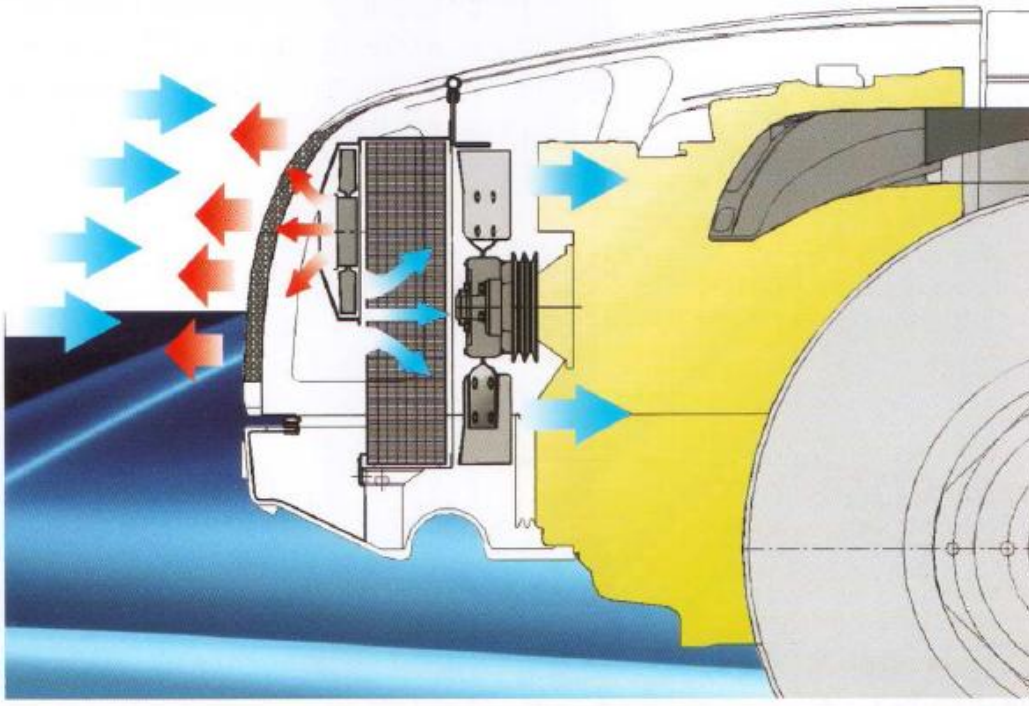

WYMIANA CIEPŁA

Dla ciągników VOLCAN EP został opracowany system chłodzenia silnika jak i instalacji hydraulicznej, który pozwala silnikowi oraz całej instalacji hydraulicznej na pracę z maksymalnym poziomem bezpieczeństwa. Chłodnica o dużej powierzchni współpracująca z wentylatorem wielkości przekroju całego silnika. Niezależna chłodnica reguluje temperaturę instalacji hydraulicznej.
Rozwiązania te są dodatkowo wspomagane przez serie kratek zlokalizowanych w pokrywie silnika, zabezpieczonych przed zatykaniem się materiałem wzbijanym w powietrze przez maszyny robocze, pozwalających na bezproblemowe zasysanie powietrza potrzebnego silnikowi do wydajnej pracy.

ZAWSZE CZYSTE POWIETRZE

Dla prac, którym w szczególny sposób towarzyszy duże zapylenie lub unoszenie cząstek organicznych, którymi są m.in. koszenie łąk lub rozdrabnianie gałęzi, standardowa instalacja chłodząca może być doposażona w wspomagający najnowszy System Samoczyszczący (z ang. SCS – Self Cleaning System)®, który eliminuje uciążliwe zatykanie się kratek wlotowych powietrza oraz chłodnicy, uniemożliwiając tym samym przegrzanie silnika oraz instalacji hydraulicznej. System ten montowany na instalacji chłodzącej silnika, składa się z powiększonej chłodnicy oraz dwóch wentylatorów działających wzbudzeniowo: wentylator chłodzący jest sterowany czujnikiem elektromagnetycznym a wentylator oczyszczający jest sterowany elektronicznie.

System Samoczyszczący (SCS®) jest sterowany przełącznikiem trzy funkcyjnym, włączający odpowiednio:

- system obu wentylatorów SCS
- wentylator chłodzący w systemie wzbudzeniowym
- wentylator chłodzący w systemie pracy ciągłej.

W ten sposób operator może wybrać sposób pracy systemu najbardziej odpowiedni dla danego rodzaju pracy.

PDF stworzony przez wersję demonstracyjną pdfFactory Pro www.pdffactory.pl/

VOLCAN przeniesienie napędu

DOCENIĆ OSIĄGI.

Nawet najlepsze osiągi silnika były by niczym bez współpracy z doskonałym układem przeniesienia napędu. Nowe skrzynie biegów Sincro o 32 przełożeniach z nawrotnicą zsynchronizowaną oraz przekładniami ślimakowymi oferują najlepsze osiągi, poprawiając komfort oraz funkcjonalność jezdną.

Przełożenia następujące po sobie w sposób bardzo logiczny, bez przełożeń pośrednich dla wszystkich prędkości, pozwalają na wybór odpowiedniego przełożenia do danego typu pracy co pozwala na właściwsze wykorzystanie maszyny, oszczędność paliwa, mniejsze obciążenia elementów mechanicznych, zmniejszenie zróżnicowania obrotów silnika a przede wszystkim zdecydowane polepszenie jakości pracy.

JEDYNY NA ŚWIECIE SYSTEM PRZENIESIENIA NAPĘDU

Nowe systemy przeniesienia napędu w ciągnikach VITHAR EP są przygotowane wraz z ramą OS-Frame, co przy tylko jednym wałku napędowym i tylko jednym przegubie centralnym, gwarantują największą efektywność mechaniczną. Struktura jest wykonana w monolitycznym odlewie żeliwnym.

Przegub umieszczony w części centralnej maszyny pozwala na obrót części przedniej względem części tylnej o 15°, co zwiększa stabilność maszyny w terenach o dużych nierównościach i pochyłach.

4x4 Z ROZŁĄCZENIEM NAPĘDU

Napęd na 4 koła posiada możliwość wyłączenia napędu przedniej osi ze sterowaniem elektrohydraulicznym. Pozwala to ciągnikom VOLCAN EP na najbardziej optymalne poruszanie się zarówno po terenach o dużych pochyłościach i nierównościach jak i w czasie szybkiego transportu po drogach publicznych.

SPRZĘGŁO PRZENIESIENIA NAPĘDU Z SYSTEMEM PRO-ACT

Sprzęgło przeniesienia napędu typu LONG LIFE jest sprzęgłem wielotarczowym w kąpieli olejowej sterowanym hydraulicznie, nie wymagającym regulacji ani obsługi okresowej.

Nowoczesne i niezniszczalne dzięki Systemowi PRO-ACT, pozwalającemu operatorowi na włączanie sprzęgła w sposób ergonomiczny, przez naciśnięcie pedału pracującego w systemie dźwigni równoległych o działaniu narastającym i samonastawnym.

MECHANICZNA SKRZYNIA BIEGÓW Z PŁYNNĄ ZMIANĄ PRZEŁOŻEŃ

Skrzynia biegów w pełni zsynchronizowana o 32 przełożeniach oraz z zsynchronizowanym rewersem, zapewnia pracę łatwą i przyjemna.

Opracowana bez przełożeń pośrednich dla wszystkich prędkości pozwala zawsze na doskonałe dostosowanie przełożenia do danej pracy.

PDF stworzony przez wersję demonstracyjną pdfFactory Pro www.pdffactory.pl/

WOM SKUTECZNY I WYDAJNY

WOM tylny sterowany elektrohydraulicznie jest niezależny od przełożenia skrzyni biegów i zsynchronizowany ze wszystkimi przełożeniami jazdy.

Załączany również pod obciążeniem, posiada hamulec położenia wyłączonego. Niezależny WOM posiada dwie prędkości obrotowe 540/750 obr/min lub na zamówienie 540/1000 obr/min.

HAMULCE ZAWSZE W NAJWYŻSZEJ GOTOWOŚCI I JESZCZE COŚ WIĘCEJ

Cztery hamulce wielotarczowe w kąpieli olejowej najnowszej generacji sterowane hydrostatycznie zapewniają doskonałą przyczepność do podłoża z zachowaniem najwyższego poziomu bezpieczeństwa przy każdym hamowaniu.

System hydrostatyczny z rozdziałem jednoczesnym, zapewnia jednakowe ciśnienie wszystkich 4 hamulcach po naciśnięciu pedału. Dodatkowo i jedynie w ciągnikach VOLCAN EP jest zastosowany hamulec postojowy niezależny BRAKE-OFF, który załącza się automatycznie przy wyłączonym silniku.

HAMULCE, PEWNE W KAŻDEJ SYTUACJI

Hamulce tarczowe w kąpieli olejowej najnowszej generacji zapewniają ciągnikowi VITHAR EP doskonałą przyczepność do podłoża, przy hamowaniu z zachowaniem największego bezpieczeństwa.

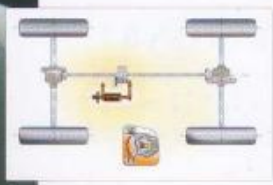

BRAKE-OFF

PDF stworzony przez wersję demonstracyjną pdfFactory Pro www.pdffactory.pl/

VOLCAN system hydrauliki

JESZCZE NIGDY NIE BYŁ TAK WYDAJNY.

W ciągnikach specjalistycznych, instalacja hydrauliczna to sprawa fundamentalna.
Instalacja hydrauliki w VOLCAN EP ma dwa niezależne obiegi z własnymi pompami oraz z chłodnicą oleju:

- pompa wspomagania układu kierowniczego: o wydajności 31 l/min
- pompa instalacji roboczej: wydajność 33 l/min (do wyboru 49 l/min)
- ciśnienie robocze: 180 bar.

Przewidzianych jest 8 gniazd hydraulicznych w tylnej części ciągnika pozwalających na pracę z maszynami wymagającymi bardzo dużych wydajności hydraulicznych, wykorzystywanych w dużym stopniu w uprawach rzędowych.

WSZYSTKO W JEDNEJ RĘCE

Wartość danej maszyny zależy w dużej mierze od elastyczności dostosowania się do funkcji do których została stworzona.
Dla naszych najbardziej wymagających klientów opracowaliśmy sterowanie elektroniczne typu Joy-Stick, indywidualne dla każdego ciągnika, by mieć wszystko pod kontrolą przy pomocy jednego instrumentu sterującego.

Joy-Stick opracowane przez BCS, faktycznie sterują nie tylko instalacją hydrauliki gniazd zewnętrznych ale również podnośnikami, czyniąc każdą czynność związaną z instalacją hydrauliki ciągnika, szybką i bezpieczną.

Poza gniazdami standardowymi Joy-Stick obsługuje również gniazda dodatkowe: w wersji najlepiej wyposażonej, ciągnika VOLCAN SDT, steruje również 9 gniazdami hydraulicznymi montowanymi w przedniej części ciągnika oraz 5 montowanymi w tylnej jego części.

DZIEWIĘĆDZIESIĘCIO STOPNIOWY DOSTĘP OBSŁUGOWY

VOLCAN EP zostały zaprojektowane w sposób umożliwiający najłatwiejszy dostęp obsługowy.
Pokrywa silnika została zaprojektowana z otwieraniem od przodu do góry by zapewnić jak najlepszy dostęp do jednostki napędowej ciągnika

PDF stworzony przez wersję demonstracyjną pdfFactory Pro www.pdffactory.pl/

Dual Floating System Ò

(System Podwójnego Unoszenia)

RÓWNYCH POWIERZCHNI NA ŚWIECIE JEST MAŁO

Dla maszyn, które muszą poruszać się po nierównym terenie i dostosowując się do niego jednocześnie nie niszcząc go, BCS opracował unikalny System Podwójnego Unoszenia (ang. Dual Floating System Ò), system który optymalizuje obciążenie terenu przez maszynę zawieszoną na TUZ-ie ciągnika VOLCAN EP, czyniąc je doskonałymi w każdym terenie. System składa się z dwóch siłowników połączonych z niezależnym obiegiem hydraulicznym wyposażonym w zbiornik z azotem, który powoduje że, maszyna zawieszona na tylnym TUZ-ie ma dodatkowe własne zawieszenie.
System Podwójnego Unoszenia gwarantuje maszynie zawieszonej na TUZ-ie, zawsze pozycję równoległą do podłoża oraz pozwala z niezwykłą precyzją, w zależności od wagi, na dostosowanie obciążenia podłoża przez każdą maszynę zawieszoną na tylnym TUZ-ie.
Poprzez łatwo dostępny regulator połączony z analogowym manometrem, można w każdym momencie zmieniać ciśnienie wewnątrz instalacji unoszącej i tym samym jej siłę unoszącą.

SILNE RAMIONA

VOLCAN EP są ciągnikami pracującymi w przeważającej ilości prac z narzędziami zawieszonymi na TUZ-ie. Dlatego zostały opracowane bardzo mocne podnośniki i niezwykle wytrzymałe ramiona TUZ-u współpracujące ze wszystkimi maszynami dostępnymi na rynku. Podnośniki zasilane przez bardzo wydajną instalację hydrauliczną mogą być dodatkowo wspomagane, na życzenie, przez system kontroli siły podnoszącej i pozycji ramion, dla wszystkich tym maszyn które tego wymagają.
TUZ ze sprzęgiem ramion normalnym lub z szybkozłączami, ramionami i cięgłami z regulacją długości, może być wyposażony w ciągło górne oraz jedno ciągło dolne z regulacją hydrauliczną.

Poza podnośnikiem tylnym ciągniki VOLCAN EP mogą być również wyposażone w funkcjonalny podnośnik przedni, niezbędny w pracach łączonych, montowany wraz z 4 gniazdami hydraulicznymi.

PDF stworzony przez wersję demonstracyjną pdfFactory Pro www.pdffactory.pl/

VOLCAN a operator

NAJLEPSZE WŚRÓD NAJLEPSZEGO

Gdy projektowaliśmy kabiny ciągnika VOLCAN EP postanowiliśmy osiągnąć poziom tak wysoki jak nikt inny dotąd. Kabiny ciągnika VOLCAN EP zostały zaprojektowane w sposób umożliwiający najłatwiejszy dostęp obsługowy oraz niesamowity komfort pracy przyjemne środowisko wewnętrzne. Ich zawieszenie jest całkowicie oddzielone od ramy ciągnika.

DETALE, KTÓRE MAJĄ ZNACZENIE

W wersjach wyposażenia kabin Wygodnej oraz w wersji Komfortowej, przyjazne wnętrze oraz szerokie pole wiedzenia na zewnątrz dzięki dużym szybą to dwie najważniejsze cechy. Wersja Compact, dostępna dla wersji VOLCAN SDT, ma specjalną konstrukcję zapewniającą całemu ciągnikowi wysokość 169 cm przystosowaną do prac w tunelach. Jest to jedyna kabina na rynku o takiej charakterystyce, z homologacją bez użycia pałąka ochronnego. Pomimo bardzo zwartej budowy kabiny, wewnątrz znalazło się miejsce na Joy-Stick sterujący systemem hydrauliki, mocnego punktu ciągników VOLCAN względem konkurencji. Wszystkie kabiny ciągnika VOLCAN SDT są standardowo obniżone. Wentylacja oraz klimatyzacją są gwarantowane przez bardzo wydajne instalacje, które w ciągnikach z kołami zdiametrycznymi są zlokalizowane w dachu kabiny, a w kabinach VOLCAN SDT znajdują się, jak w samochodach, w desce rozdzielczej.

PDF stworzony przez wersję demonstracyjną pdfFactory Pro www.pdffactory.pl/

KROK NA PRZÓD DLA KOMFORTU OPERATORA

Stanowisko operatora w ciągnikach VOLCAN EP jest jednym z najlepszych w tej kategorii: łączy w sobie ergonomię, komfort i bezpieczeństwo w jedyny i niepowtarzalny sposób.

Miejsce operatora zostało stworzone na jego miarę. Kokpit sterujący wraz z platformą jest zawieszony na elementach tłumiących SILENT-BLOCK, które zapewniają maksymalny komfort pracy.
Tablica wskaźników z centralnym wyświetlaczem, w sposób logiczny zapewnia kontrolę stanu maszyny.

Wskaźniki są dostępne zarówno w wersji analogowej jaki i cyfrowej: ta druga zapewnia wyświetlanie w tym samym czasie informacji o obrotach silnika, prędkości jazdy oraz prędkości obrotowej WOM-u.

PDF stworzony przez wersję demonstracyjną pdfFactory Pro www.pdffactory.pl/

WERSJE WYPOSAŻENIA

INNE DOBRE POWODY BY WYBRAĆ CIĄGNIK VOLCAN EP

Ciągniki VITHAR EP są ciągnikami specjalistycznymi jak żadne inne.
Są zwłaszcza dla tych, którzy chcą wciąż czegoś lepszego.
Bardzo szeroka gama oryginalnych wyposażeń dodatkowych BCS i opcji zamiennych do wyboru, czyni te ciągniki jeszcze bardziej wyjątkowymi

1. Wybór TUZ
2. Wybór kół
3. Wybór obciążników
4. Wybór filtrów wstępnych

DOSTĘPNE DLA KAŻDEGO

Szerokość i wysokość, stopień ubicia terenu, trakcyjność twardsza lub bardziej miękka, to tylko niektóre z aspektów, które kołom w ciągnikach specjalnych nadają rolę fundamentalną.

Przetestowaliśmy i zapewniliśmy ciągnikowi VOLCAN EP najlepsze alternatywy dostępne na rynku, by nasi klienci mogli zawsze otrzymać rozwiązanie dostosowane do ich potrzeb.

BEZPIECZY UCIĄG

Duża siła uciągu ciągnika VITHAR EP jest zagwarantowana dzięki homologowanym zaczepom spełniającym najsurowsze wymogi norm światowych.

PDF stworzony przez wersję demonstracyjną pdfFactory Pro www.pdffactory.pl/

BCS serwis

TAK WAŻNY JAK SAME CIĄGNIKI

By od ciągnika VOLCAN EP móc oczekiwać jeszcze więcej, można zwrócić się do licznych punktów serwisowych, które BCS daje do dyspozycji swoich klientów, przez jedną z największych sieci przedstawicieli i punktów serwisowych, działających w większości krajów na świecie.

Oferujemy konsultacje przed zakupowe, doradztwo i finansowanie przemyślane pod konkretne potrzeby.

Nasza obsługa dystrybucji części zamiennych jest szybka i kompetentna oraz zabezpieczona przez największych ubezpieczycieli, by zagwarantować maksymalną niezawodność naszych ciągników.

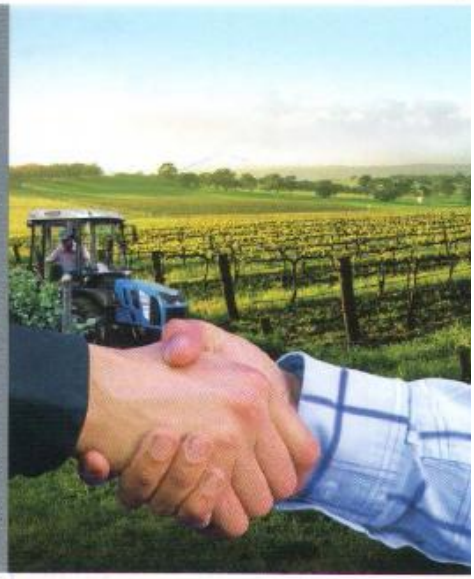

BEZPIECZEŃSTWO CZYNNE I BIERNE

Bezpieczeństwo ponad wszystko. Jak zawsze. Wyposażenie w maksimum bezpieczeństwa naszych produktów jest wynikiem doświadczenia zebranego przez ponad 70 lat działalności na rynku mechanizacji rolnictwa. BCS jest fabryką z certyfikatem ISO 9001.

Wszyscy dostawcy, materiały stosowane do konstrukcji maszyn, cykle produkcyjne do momentu dystrybucji są nadzorowane przez jednostki kwalifikacyjne.

Chodzi tu o zobowiązanie, którego podjęliśmy się zawsze przestrzegać i dlatego kieruje mani potrzeba wytwarzania nowych generacji ciągników, wciąż bardziej bezpiecznych.

PDF stworzony przez wersję demonstracyjną pdfFactory Pro www.pdffactory.pl/

BCS

WYŁĄCZNY PRZEDSTAWICIEL NA POLSKĘ MARKI BCS

ZAKŁAD TECHNIKI KOMUNALNEJ I ROLNICZNEJ

Agro-Partner

Bronisław BURKIEWICZ

32-444 GŁOGOCZÓW, Głogoczów 111, www.agropartner.pl

PDF stworzony przez wersję demonstracyjną pdfFactory Pro www.pdffactory.pl/